Specification for approval

规 格（承 认）书

※ PARTNO（型号）：S-5363ASR1

※ STATEMENT（说明）：

※ ACCEESSORY（附件）：

1、

2、

3、

※ CUSTOMER′S PROPOSAL（顾客意见栏）：

☆ AGREE （同意） □

☆ DIS AGREE（不同意） □

※ CUSTOMER SIGNATURE：

（顾客确认签字）：

PACKAGE DIMENSIONS(外形尺寸)

0.56″

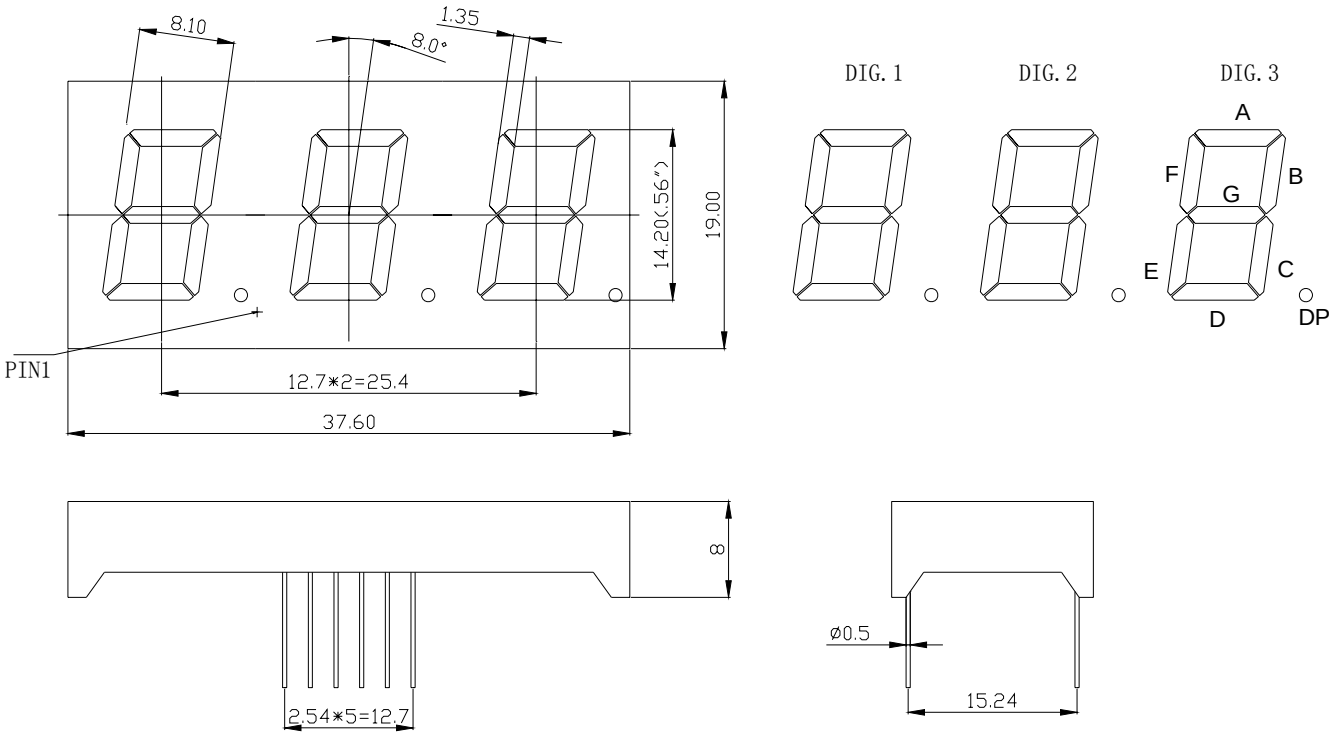

S-5363ASR1

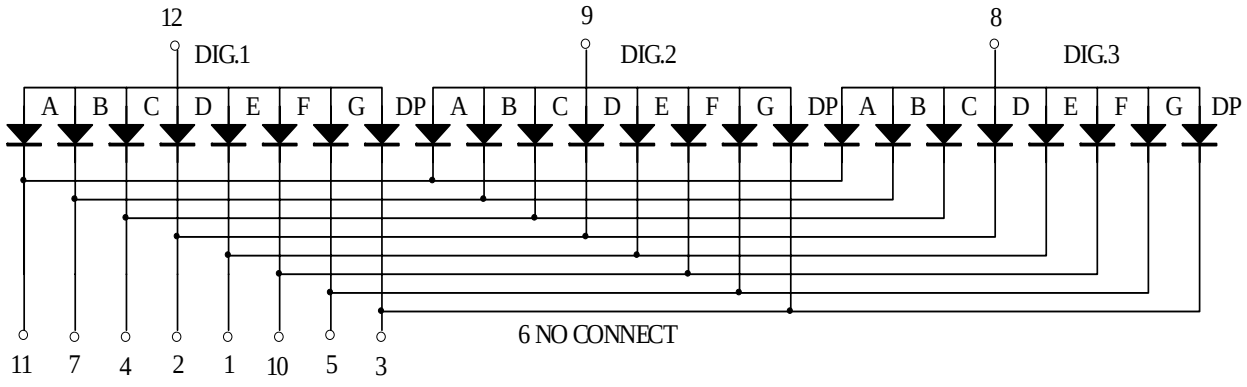

DRAWING NO.：	DATE：	Page： 2

1. ELECTRO—OPTICAL CHARACTER ISTICS 光电特性：（Ta=25℃）

SYMBOL 符 号	PARAMETER 项 目	TEST CONDITION 测 试 条 件	TYP 标准值	MAX 最大值	UNIT 单 位
VF	ForwardVoltage,Per Segment 正向压降	IF=20mA	1.8	2.2	V
IR	Reverse Current,Per Segment 反向漏电流	VR=5V		50	uA
λp	Peak Emission Wavelength 峰值波长	IF=20mA	660		nm

2. ABSOLUTE MAXIMUM RATING 其他参数：（Ta=25℃）

SYMBOL 符号	PARAMETER 项目	RED 高亮红	UNIT 单位
PAD	Power Dissipation Per Segment 功 耗	100	mw
VR	Reverse Voltage Per Segment 反 向 耐 压	5	V
IAF	Continuous Forward Current Per Segment 最 大 使 用 电 流	30	mA
IPE	Peak Forward Current Per Segment(Duty-0.1,1KHz) 最 大 峰 值 电 流	200	mA
---	Derating Linear From25℃ Per Segment 温 度 系 数	0.5	mA/℃
TOPr	Operating Temperature Range 工 作 温 度	-25℃ to +85℃	
Tstg	Storage Temperature Range 贮 藏 温 度	-25℃ to +85℃	
Solder Temperature 1/16 inch Below Seating Plane 3 Secongs at 250℃ 焊接温度 230℃/5 秒 离管座 1.6mm 以上			